Autodesk

序 号	高度(H)	按力(gf)
1	0.35H	160±50gf
2		250±50gf

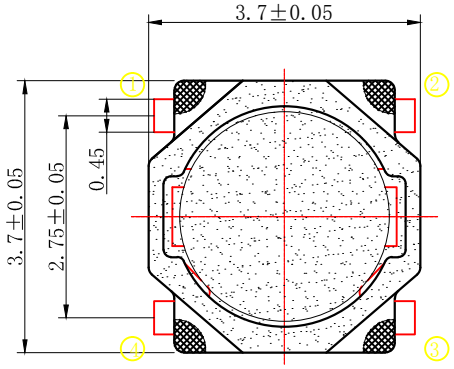

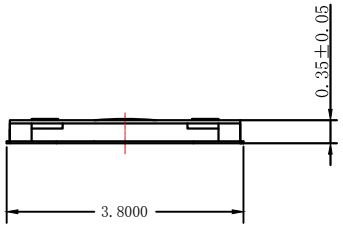

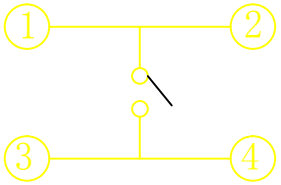

原理图

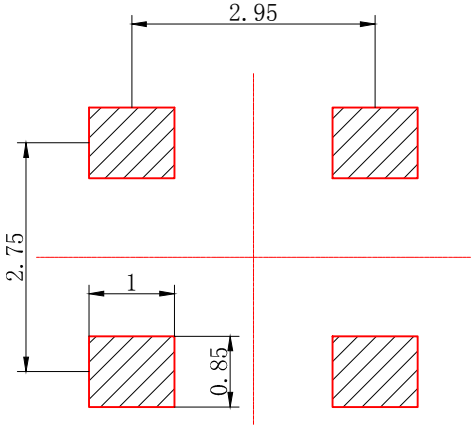

安装参考图

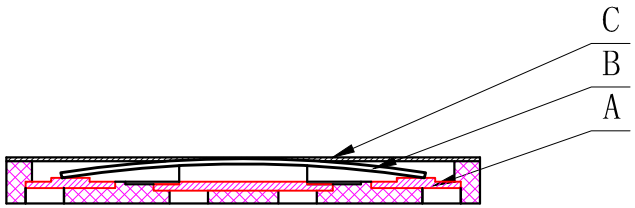

主要技术指标:
Main Specifications:

气候等级 Climate grade	额定值 Rated values	接触电阻 Contact resistance	耐 压 Dielectric strength	绝缘电阻 Insulation resistance	行 程 Travel	寿 命 Life
-20℃~+70℃	Max50 mA12V DC Min10 μA1V DC	≤50mΩ	250V.AC.1Min	≥100MΩ	0.15±0.1mm	80000次

序 号	名 称		材 料	备 注
4	端子	1	磷青铜	镀银
3	黄膜	1	PI	黄色
2	弹片	1	SUS301	镀银
1	塑胶底座	1	LCP	黑色

单位:MM	类型: 轻触开关	型号: TAF05	图幅: A4		第一页 共一页	
			线性公差:	角度公差:	比例:	投影视角:
			±0.2	±1.5°	1:1	1
设 计: wbj		东莞市铭标电子科技有限公司 Ming Mark Electronic Technology Co. ,Ltd.				
审 核: wbj						
批 准:						RoHS

Autodesk
Autodesk
Autodesk