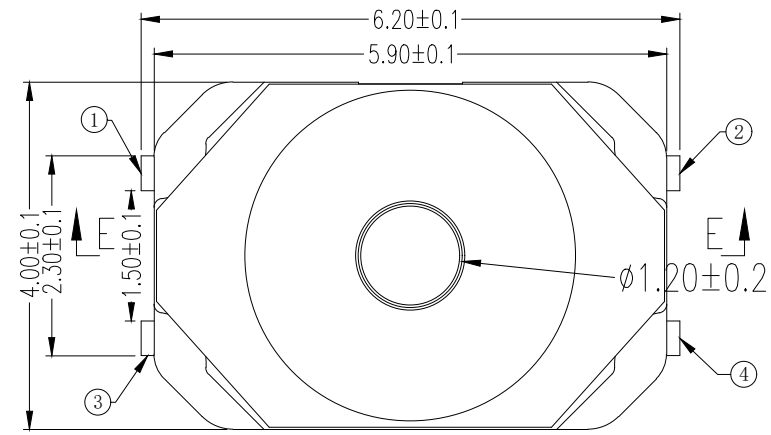

SCHEMATIC

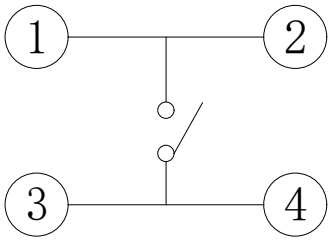

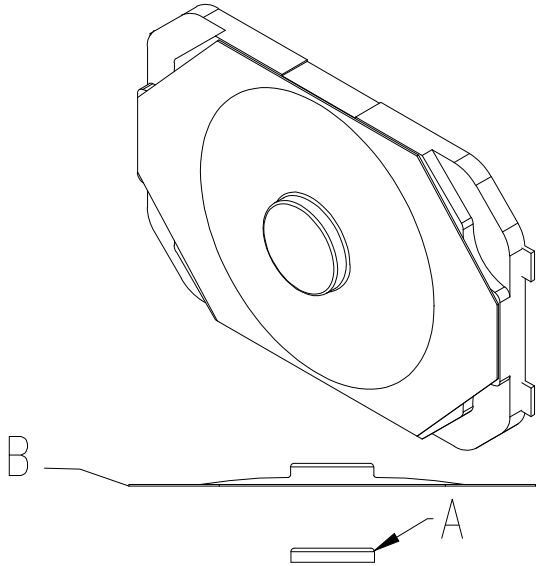

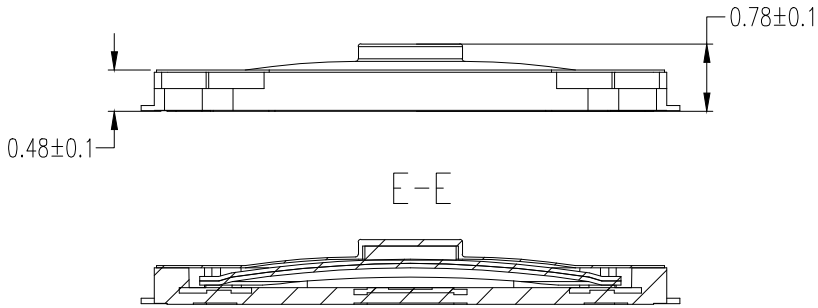

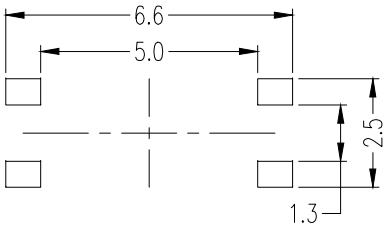

P.C.B LAYOUT

序 号	名 称	数 量	材 料	备 注
A	点	1	PA	黑色
B	白膜	1	PA	白色
C	弹片	2	SUS301-SEH	单面Ag0.5
D	接线片	1	C5210	双面Ag0.5
E	基座	1	PA9T	黑色

主要技术指标：
Main Specifications

气候等级 Climate grade	额定值 Rated values	接触电阻 Contact resistance	耐 压 Dielectric strength	绝缘电阻 Insulation resistance	按压力 Operating force	行 程 Travel	寿 命 Life
-30℃~+80℃	Max50 mA12V DC Min10 μA 1V DC	≤100mΩ	100V.AC.1Min	≥100MΩ	250±30gf	0.25±0.05mm	100000次

单位:MM	类型：薄膜开关	型号：TAF18-BWC-R-C	图幅：A4		第一页 共一页	
			线性公差：	角度公差：	比例：	投影视角：
			±0.1	±1.5°	1:1	3
设 计：	samuel	东莞市铭标电子科技有限公司 Ming Mark Electronic Technology Co. ,Ltd.				
审 核：						
批 准：						RoHS