序 号	高度(H)	按力(gf)
1	2.6H	280±50gf

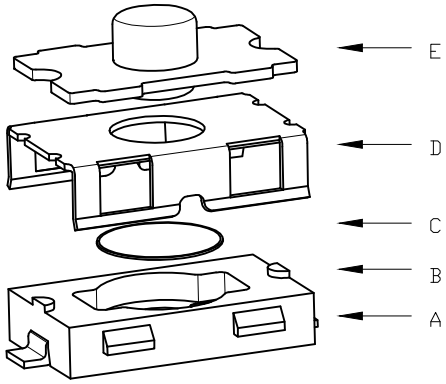

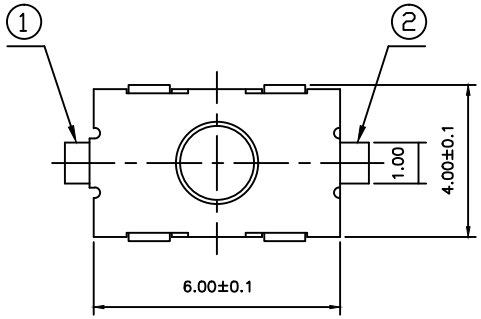

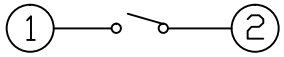

电路图

CIRCUIT DIAGRAM

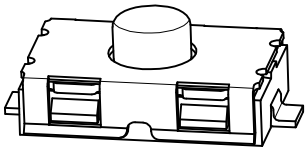

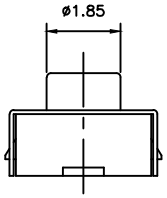

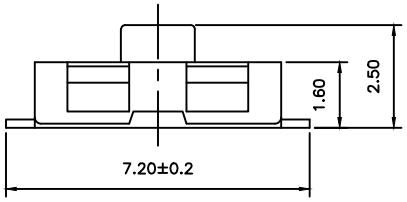

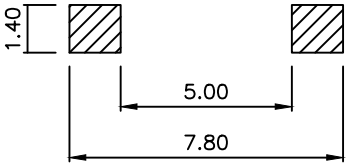

PCB.焊接图

PCB.WELDING DRAWING

主要技术指标：
Main Specifications:

气候等级 Climate grade	额定值 Rated values	接触电阻 Contact resistance	耐 压 Dielectric strength	绝缘电阻 Insulation resistance	行 程 Travel	寿 命 Life
-20℃~+80℃	Max50 mA12V DC Min10 μA1V DC	≤100mΩ	250V.AC.1Min	≥100MΩ	0.35±0.15mm	100000次

序 号	名 称	数量	材 料	备 注
5	按钮	1	硅胶	清洗
4	上盖	1	不锈钢	镀银
3	弹片	1	不锈钢	镀银
2	本体	1	PPA	黑色
1	卡件	1	黄铜	镀银

单位:MM	类型：轻触开关	型号：TVCF15-F-R	图幅：A4		第一页 共一页	
			线性公差：	角度公差：	比例：	投影视角：
			±0.2	±1.5°	1:1	1
设 计：	wbj	东莞市铭标电子科技有限公司 Ming Mark Electronic Technology Co. ,Ltd.				
审 核：	wbj					
批 准：						

RoHS